STIHL

STIHL NG 4

Gebrauchsanleitung
Instruction Manual
Notice d'emploi
Manual de instrucciones

Istruzioni d'uso
Instruções de serviço
Handleiding
Инструкция по эксплуатации

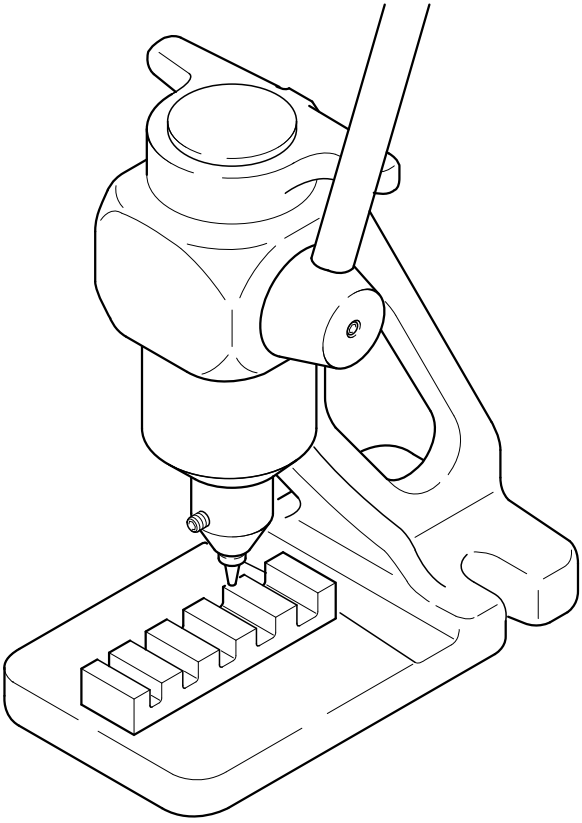

(D) Gebrauchsanleitung
1 - 6

(GB) Instruction Manual
7 - 12

(F) Notice d'emploi
13 - 18

(E) Manual de instrucciones
19 - 24

(I) Istruzioni d'uso
25 - 30

(P) Instruções de serviço
31 - 36

(NL) Handleiding
37 - 42

(RUS) Инструкция по эксплуатации
43 - 48

Inhaltsverzeichnis

Zu dieser Gebrauchsanleitung	2
Gerät komplettieren	2
Kettenteilung	2
Entnieten	3
Wichtige Bauteile	5
Anschriften	6

Verehrte Kundin, lieber Kunde,

vielen Dank, dass Sie sich für ein Qualitätserzeugnis der Firma STIHL entschieden haben.

Dieses Produkt wurde mit modernen Fertigungsverfahren und umfangreichen Qualitätssicherungsmaßnahmen hergestellt. Wir sind bemüht alles zu tun, damit Sie mit diesem Gerät zufrieden sind und problemlos damit arbeiten können.

Wenn Sie Fragen zu Ihrem Gerät haben, wenden Sie sich bitte an Ihren Händler oder direkt an unsere Vertriebsgesellschaft.

Ihr

Dr. Nikolas Stihl

Original Gebrauchsanleitung

Gedruckt auf chlorfrei gebleichtem Papier.
Druckfarben enthalten pflanzliche Öle, Papier ist recycelbar.

© ANDREAS STIHL AG & Co. KG, 2019
0458-586-7721_VA0.F19.
000000081_007_D

STIHL

Diese Gebrauchsanleitung ist urheberrechtlich geschützt. Alle Rechte bleiben vorbehalten, besonders das Recht der Vervielfältigung, Übersetzung und der Verarbeitung mit elektronischen Systemen.

Zu dieser Gebrauchsanleitung

Bildsymbole

Sämtliche Bildsymbole, die auf dem Gerät angebracht sind, sind in dieser Gebrauchsanleitung erklärt.

Kennzeichnung von Textabschnitten

WARNUNG

Warnung vor Unfall- und Verletzungsgefahr für Personen sowie vor schwerwiegenden Sachschäden.

HINWEIS

Warnung vor Beschädigung des Gerätes oder einzelner Bauteile.

Technische Weiterentwicklung

STIHL arbeitet ständig an der Weiterentwicklung sämtlicher Maschinen und Geräte; Änderungen des Lieferumfanges in Form, Technik und Ausstattung müssen wir uns deshalb vorbehalten.

Aus Angaben und Abbildungen dieser Gebrauchsanleitung können deshalb keine Ansprüche abgeleitet werden.

Gerät komplettieren

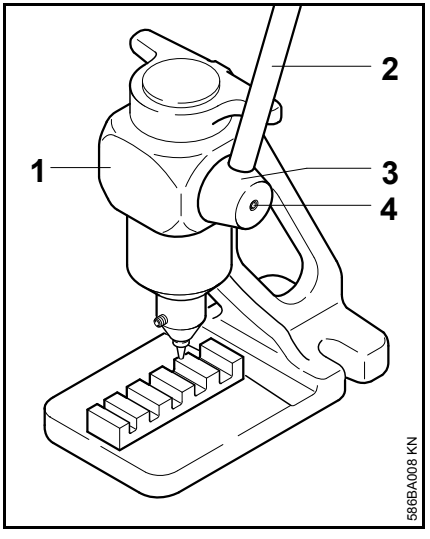

- Ständer (1) mit zwei Schrauben und Unterlegscheiben auf der Werkbank befestigen
- Hebel (2) in die Bohrung des Exzenterbolzens (3) stecken und mit Gewindestift (4) festklemmen

Kettenteilung

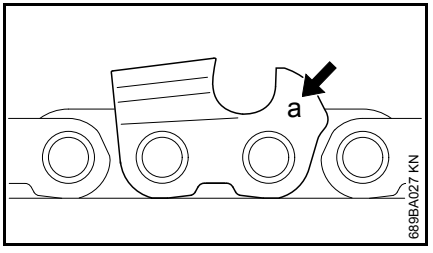

Die Kennzeichnung (**a**) der Kettenteilung ist im Bereich des Tiefenbegrenzers jedes Schneidezahnes eingeprägt.

Kennzeichnung (**a**)	Kettenteilung
7	1/4" P
1 oder 1/4	1/4"
6 oder P, PM	3/8" P
2 oder 325	.325"
3 oder 3/8	3/8"
4 oder 404	.404"

Entnieten

Matrizenbeschriftung

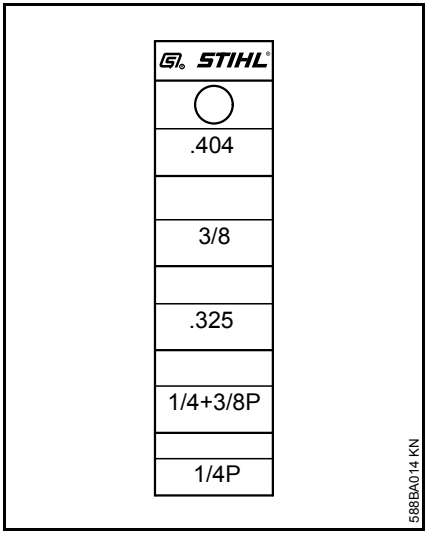

In die Matrize sind für STIHL Sägeketten Aufnahmen eingearbeitet und gekennzeichnet:

Kettenteilung	Kennzeichnung
1/4" P	1/4P
1/4", 3/8" P	1/4 + Picco, 1/4+3/8P
.325"	.325 R, .325
3/8"	3/8 R, 3/8
.404"	.404 R, .404

Dorn auswählen

- den zur Kettenteilung passenden Dorn auswählen

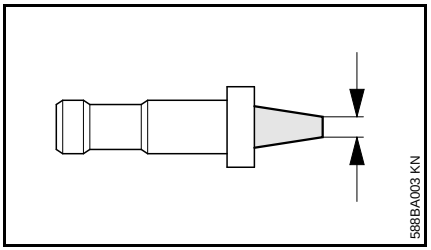

Kettenteilung	Dorndurchesser	
	mm	Zoll
1/4" P, 1/4"	1,2	0,047
.325"	2,2	0.087
3/8" P, 3/8"	2,2	0.087
.404"	2,2	0.087

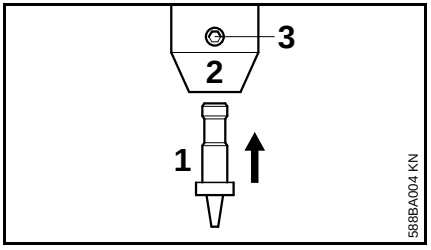

- ausgewählten Dorn (1) in die Werkzeugaufnahme (2) stecken und mit dem Gewindestift (3) festklemmen

Entnieten

WARNUNG

Unsachgemäß ausgeführte Arbeiten können zu Schäden an der Sägekette führen und erhöhen die **Verletzungsgefahr!**

Bei Arbeiten mit der Sägekette Schutzhandschuhe anziehen – Verletzungsgefahr durch die scharfen Schneidezähne.

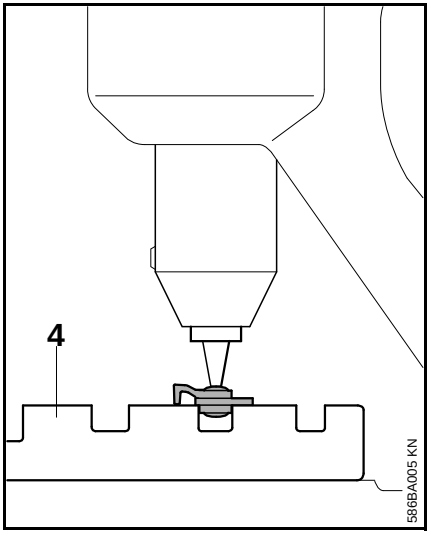

- Matrize (4) auf die Grundplatte legen
- Sägekette auf die Matrize legen – zu entnietender Schneidezahn nach oben, Verbindungsglied in die entsprechende Aufnahme, z. B. bei Sägekette 3/8“-Rapid in die Aufnahme 3/8 R bzw. 3/8

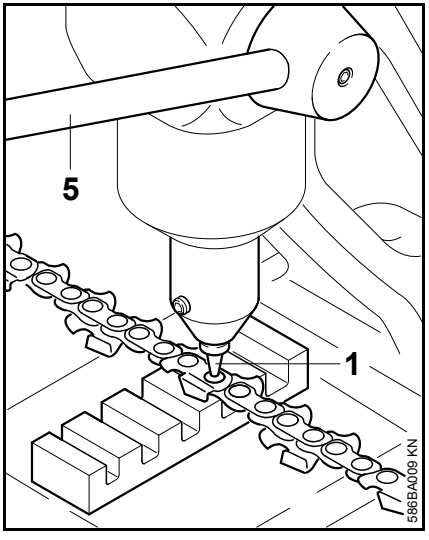

- Hebel (5) absenken, bis der Dorn (1) den Niet berührt – der auszupressende Niet muss mittig unter dem Dorn liegen
- Hebel weiter nach unten drücken, bis der Nietkopf ausgepresst ist

Wichtige Bauteile

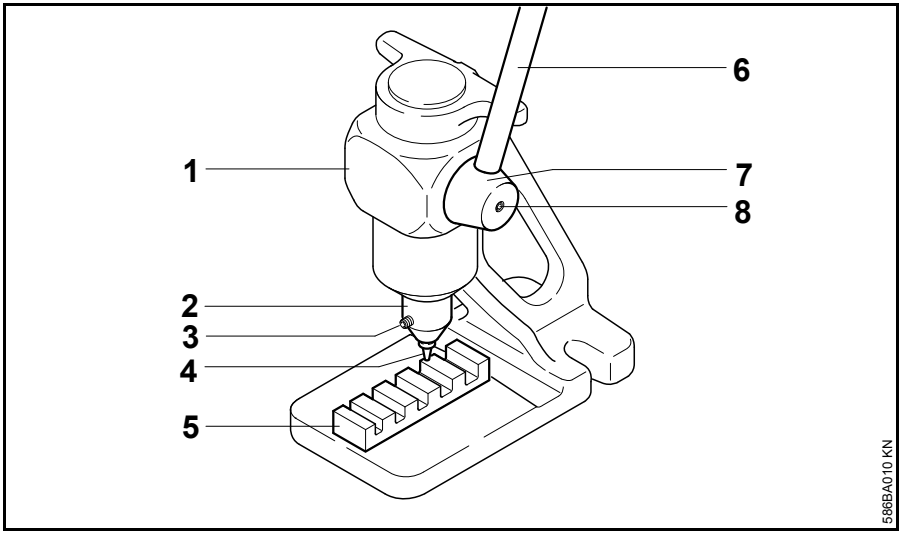

1 Ständer
2 Werkzeugaufnahme
3 Gewindestift
4 Dorn
5 Matrize
6 Hebel
7 Exzenterbolzen
8 Gewindestift

Anschriften

STIHL Hauptverwaltung

ANDREAS STIHL AG & Co. KG
Postfach 1771
71307 Waiblingen

STIHL Vertriebsgesellschaften

DEUTSCHLAND

STIHL Vertriebszentrale AG & Co. KG
Robert-Bosch-Straße 13
64807 Dieburg
Telefon: +49 6071 3055358

ÖSTERREICH

STIHL Ges.m.b.H.
Fachmarktstraße 7
2334 Vösendorf
Telefon: +43 1 86596370

SCHWEIZ

STIHL Vertriebs AG
Isenrietstraße 4
8617 Mönchaltorf
Telefon: +41 44 9493030

TSCHECHISCHE REPUBLIK

Andreas STIHL, spol. s r.o.
Chrlická 753
664 42 Modřice

STIHL Importeure

BOSNIEN-HERZEGOWINA

UNIKOMERC d. o. o.
Bišće polje bb
88000 Mostar
Telefon: +387 36 352560
Fax: +387 36 350536

KROATIEN

UNIKOMERC - UVOZ d.o.o.

Sjedište:
Amruševa 10, 10000 Zagreb

Prodaja:
Ulica Kneza Ljudevita Posavskog 56,
10410 Velika Gorica

Telefon: +385 1 6370010
Fax: +385 1 6221569

TÜRKEI

SADAL TARIM MAKİNALARI DIŞ
TİCARET A.Ş.
Alsancak Sokak, No:10 I-6 Özel Parsel
34956 Tuzla, İstanbul
Telefon: +90 216 394 00 40
Fax: +90 216 394 00 44

Contents

Guide to Using this Manual	9
Assembling the Unit	9
Chain Pitch	9
Chain Breaking	10
Main Parts	12

Dear Customer,

Thank you for choosing a quality engineered STIHL product.

It has been built using modern production techniques and comprehensive quality assurance. Every effort has been made to ensure your satisfaction and trouble-free use of the product.

Please contact your dealer or our sales company if you have any queries concerning this product.

Your

Dr. Nikolas Stihl

Information on the EAC certificates and declarations of conformity which confirm compliance with the technical directives and requirements of the Customs Union are available from www.stihl.ru/eac or by telephone from the respective STIHL country representative, see “Addresses”.

Original Instruction Manual

Printed on chlorine-free paper
Printing inks contain vegetable oils, paper can be recycled.

© ANDREAS STIHL AG & Co. KG, 2019
0458-586-7721_VA0.F19.
0000000082_009_GB

This instruction manual is protected by copyright. All rights reserved, especially the rights to reproduce, translate and process with electronic systems.

The technical directives and
requirements of the Ukraine are fulfilled.

Guide to Using this Manual

Pictograms

All the pictograms attached to the machine are shown and explained in this manual.

Symbols in text

WARNING

Warning where there is a risk of an accident or personal injury or serious damage to property.

NOTICE

Caution where there is a risk of damaging the machine or its individual components.

Engineering improvements

STIHL's philosophy is to continually improve all of its products. For this reason we may modify the design, engineering and appearance of our products periodically.

Therefore, some changes, modifications and improvements may not be covered in this manual.

Assembling the Unit

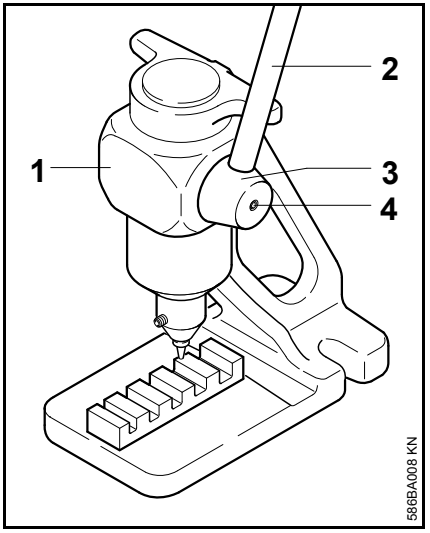

- Use two screws and washers to mount the base (1) to the workbench.
- Fit the handle (2) in eccentric pin (3) and secure it in position with the set screw (4).

Chain Pitch

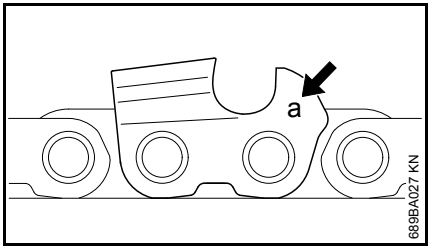

The chain pitch (**a**) is marked on the depth gauge end of each cutter.

Mark (**a**)	Chain pitch
7	1/4" P
1 or 1/4	1/4"
6 or P, PM	3/8" P
2 or 325	.325"
3 or 3/8	3/8"
4 or 404	.404"

Chain Breaking

Die Markings

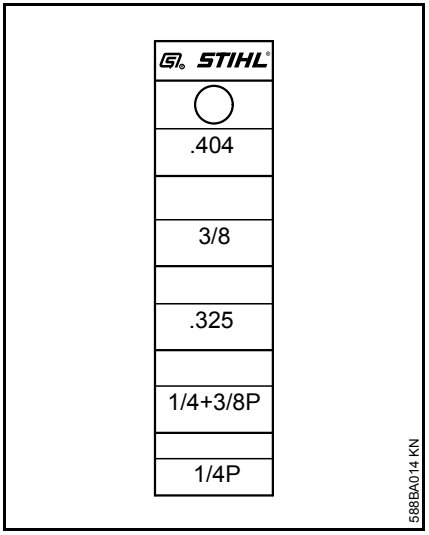

Workholding recesses for STIHL saw chains are machined into the die block and marked as follows.

Chain pitch	Marking
1/4" P	1/4P
1/4", 3/8" P	1/4 + Picco, 1/4+3/8P
325"	.325 R, .325
3/8"	3/8 R, 3/8
404"	.404 R, .404

Selecting Punch

- Select the punch that matches the chain pitch.

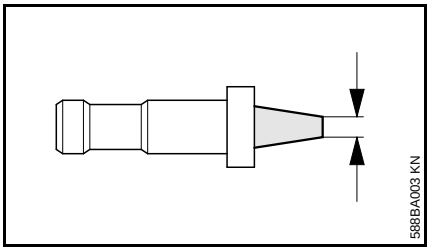

Chain pitch	Punch diameter	
	mm	inch
1/4" P, 1/4"	1.2	0.047
325"	2.2	0,087
3/8" P, 3/8"	2.2	0,087
404"	2.2	0,087

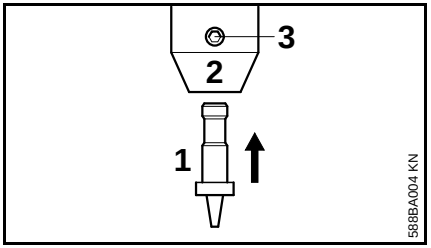

- Fit the selected punch (1) in the chuck (2) and clamp it in position with the setscrew (3).

Chain Breaking

WARNING

Improper repairs can result in damage to the chain and **increase the risk of injury**.

To reduce the risk of injury from the sharp cutters, wear protective gloves when working with the saw chain.

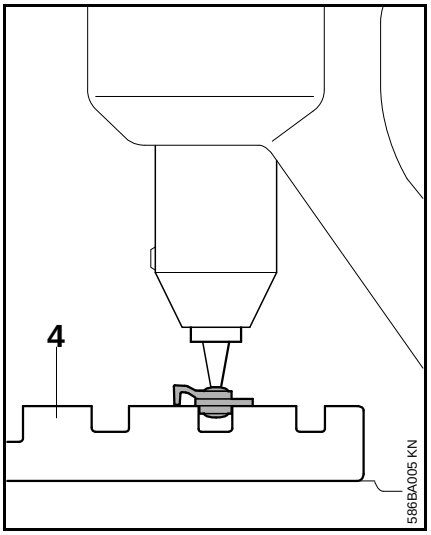

- Place the die block (4) on the base plate.
- Position the chain on the die block – the cutter concerned must face up and the tie strap must be in the appropriate recess, e.g. 3/8“ Rapid chain in workholding recess marked 3/8 R or 3/8.

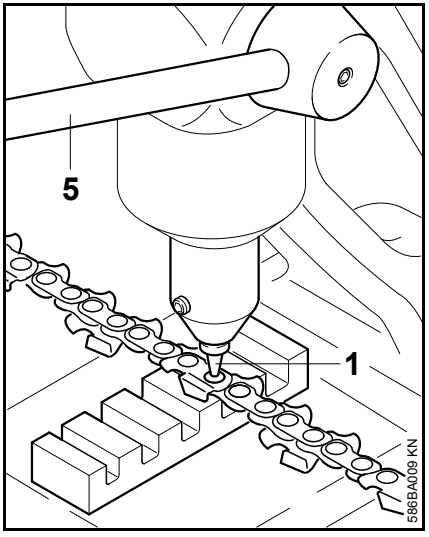

- Bring down the handle (5) until the punch (1) touches the rivet – the rivet must be centered under the punch.
- Pull the handle down to press the rivet head out of the link.

Main Parts

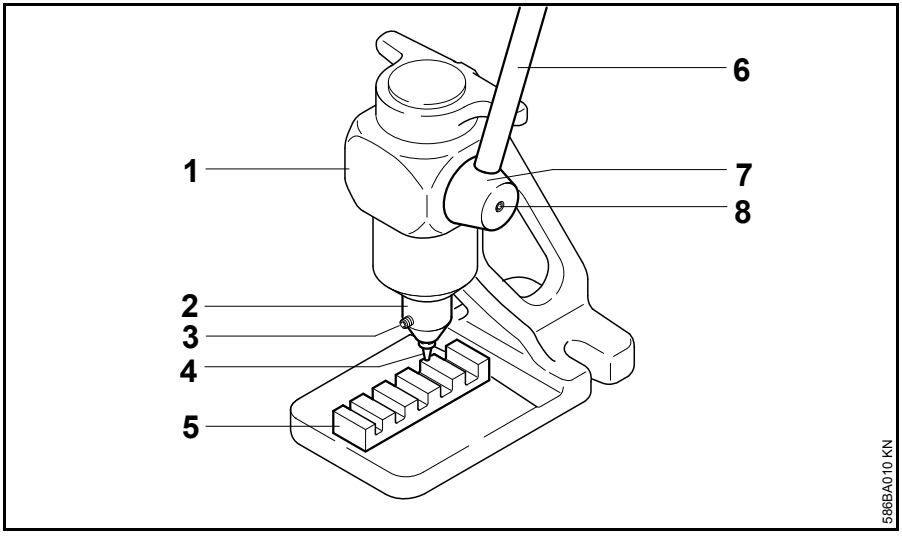

1 Base
2 Chuck
3 Setscrew
4 Punch
5 Die block
6 Lever
7 Eccentric pin
8 Setscrew

Table des matières

Indications concernant la présente Notice d'emploi	15
Assemblage	15
Pas de chaîne	15
Dérivetage	16
Principales pièces	18

Chère cliente, cher client,

nous vous félicitons d'avoir choisi un produit de qualité de la société STIHL.

Ce produit a été fabriqué avec les procédés les plus modernes et les méthodes de surveillance de qualité les plus évoluées. Nous mettons tout en œuvre pour que cette machine vous assure les meilleurs services, de telle sorte que vous puissiez en être parfaitement satisfait.

Pour toute question concernant cette machine, veuillez vous adresser à votre revendeur ou directement à l'importateur de votre pays.

Dr. Nikolas Stihl

Des informations sur les certificats EAC et les déclarations de conformité confirmant la conformité avec les directives et les exigences techniques de l'union douanière sont fournies sur le site Internet www.stihl.ru/eac ou peuvent être demandées par téléphone au représentant STIHL du pays respectif, voir « Adresses ».

Notice d'emploi d'origine

Imprimé sur papier blanchi sans chlore
L'encre d'imprimerie contient des huiles végétales, le papier est recyclable.

© ANDREAS STIHL AG & Co. KG, 2019
0458-586-7721_VA0.F19.
0000000082_009_F

La présente Notice d'emploi est protégée par des droits d'auteur. Tous droits réservés, en particulier tout droit de copie, de traduction et de traitement avec des systèmes électroniques quelconques.

Toutes les directives et les exigences techniques en vigueur en Ukraine sont remplies.

Indications concernant la présente Notice d'emploi

Pictogrammes

Tous les pictogrammes appliqués sur le dispositif sont expliqués dans la présente Notice d'emploi.

Repérage des différents types de textes

AVERTISSEMENT

Avertissement contre un risque d'accident et de blessure ainsi que de graves dégâts matériels.

AVIS

Avertissement contre un risque de détérioration du dispositif ou de certains composants.

Développement technique

La philosophie de STIHL consiste à poursuivre le développement continu de toutes ses machines et de tous ses dispositifs ; c'est pourquoi nous devons nous réserver tout droit de modification de nos produits, en ce qui concerne la forme, la technique et les équipements.

On ne pourra donc en aucun cas se prévaloir des indications et illustrations de la présente Notice d'emploi à l'appui de revendications quelconques.

Assemblage

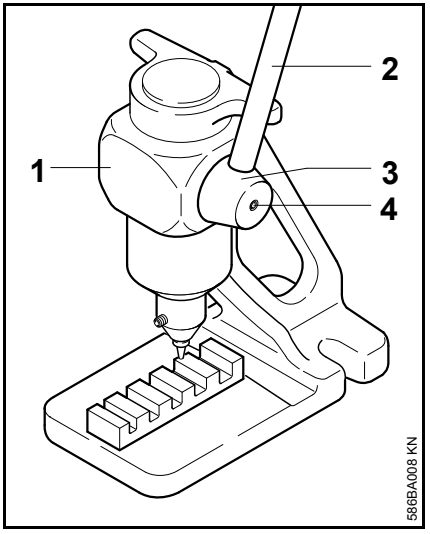

- Fixer le socle (1) sur l'établi avec deux vis et des rondelles ;
- introduire le levier (2) dans le trou de l'axe à excentrique (3) et le bloquer avec la vis sans tête (4).

Pas de chaîne

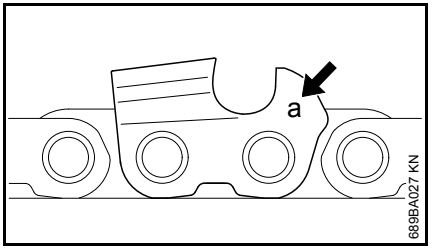

Le code (**a**) du pas de chaîne est estampé sur chaque dent de coupe, dans la zone du limiteur de profondeur.

Code (**a**)	Pas de chaîne
7	1/4" P
1 ou 1/4	1/4"
6 ou P, PM	3/8" P
2 ou 325	.325"
3 ou 3/8	3/8"
4 ou 404	.404"

Dérivetage

Marques de la matrice

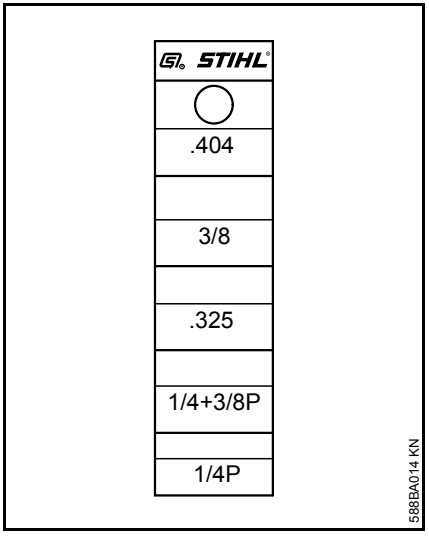

Des logements correspondant aux différentes chaînes STIHL sont usinés dans la matrice ; ils portent les marques d'identification suivantes :

Pas de chaîne	Code
1/4" P	1/4P
1/4", 3/8" P	1/4 + Picco, 1/4+3/8P
.325"	.325 R, .325
3/8"	3/8 R, 3/8
.404"	.404 R, .404

Choix du mandrin

- Choisir le mandrin qui convient pour le pas de la chaîne.

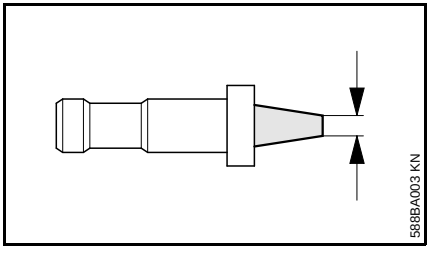

Pas de chaîne	Diamètre du mandrin	
	mm	Pouce
1/4" P, 1/4"	1,2	0,047
.325"	2,2	0.087
3/8" P, 3/8"	2,2	0.087
.404"	2,2	0.087

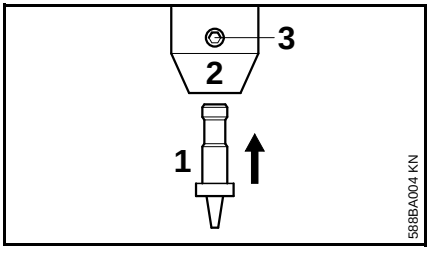

- Introduire le mandrin (1) choisi dans le porte-outil (2) et le bloquer avec la vis sans tête (3).

Dérivetage

AVERTISSEMENT

Si ces opérations ne sont pas effectuées correctement, cela peut endommager la chaîne et accroître le **risque de blessure !**

Avant toute manipulation de la chaîne, mettre des gants de protection – risque de blessure sur les dents de coupe acérées.

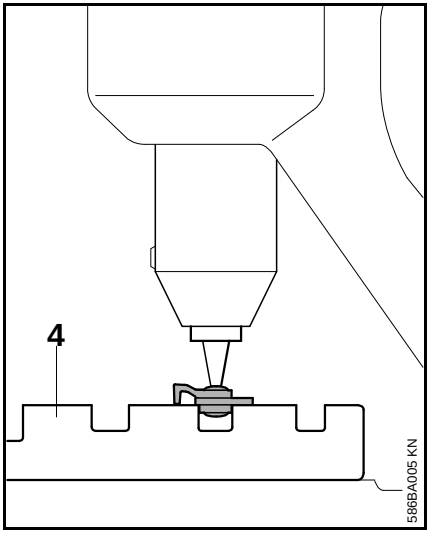

- Poser la matrice (4) sur la plaque de base.
- Poser la chaîne de tronçonneuse sur la matrice – dent de coupe à dériveter tournée vers le haut et maillon intermédiaire dans le logement correspondant, par ex. dans le logement 3/8 R ou 3/8 dans le cas d'une chaîne Rapid à pas de 3/8".

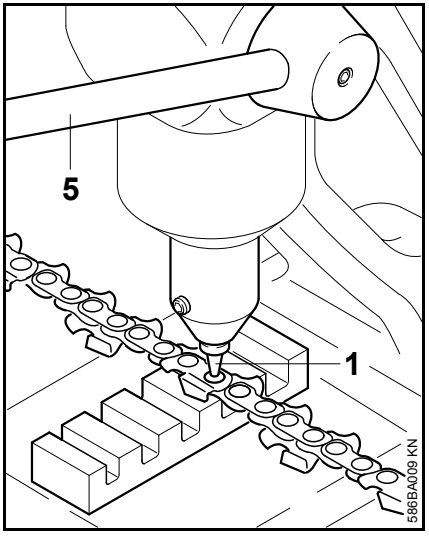

- Abaisser le levier (5) jusqu'à ce que le mandrin (1) touche le rivet – le rivet à chasser doit être parfaitement centré sous le mandrin.
- Continuer de pousser le levier vers le bas jusqu'à ce que la tête du rivet soit chassée.

Principales pièces

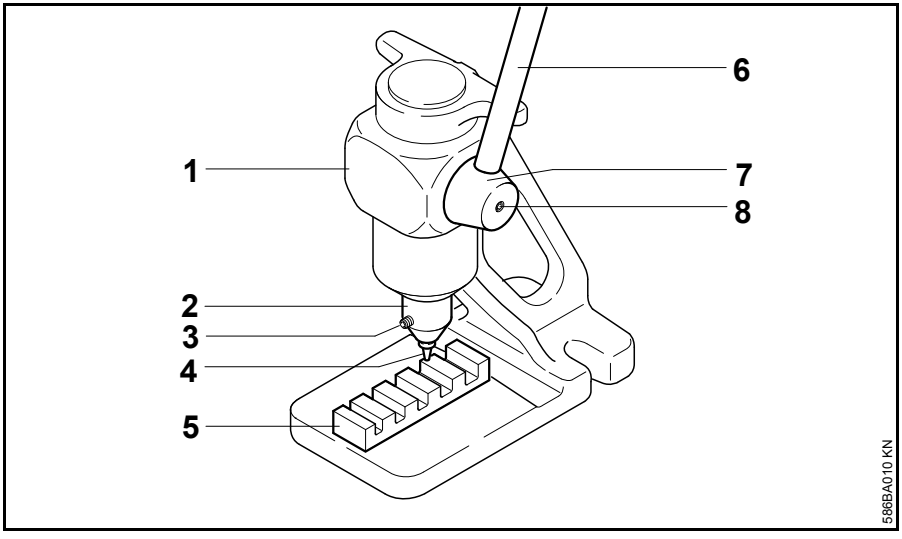

1 Socle
2 Porte-outil
3 Vis sans tête
4 Mandrin
5 Matrice
6 Levier
7 Axe à excentrique
8 Vis sans tête

Índice

Notas relativas a este manual de instrucciones	21
Completar la máquina	21
Paso de cadena	21
Abrir remaches	22
Componentes importantes	24

Distinguidos clientes:

Muchas gracias por haber depositado su confianza en un producto de calidad de la empresa STIHL.

Este producto se ha confeccionado con modernos procedimientos de fabricación y amplias medidas para afianzar la calidad. Procuramos hacer todo lo posible para que usted esté satisfecho con este producto y pueda trabajar con él sin problemas.

En el caso de que tenga usted alguna pregunta sobre este producto, diríjase a su distribuidor STIHL o directamente a nuestra empresa de distribución.

Atentamente

Dr. Nikolas Stihl

La información relativa a los certificados EAC y las declaraciones de conformidad, las cuales confirman el cumplimiento de las pautas y exigencias técnicas de la unión aduanera, puede consultarse en www.stihl.ru/eac o solicitarse por teléfono en la respectiva delegación nacional de STIHL, véase "Direcciones".

Original de Instrucciones de servicio

Impreso en papel blanqueado sin cloro.
Los colores de la impresión contienen aceites vegetales, por lo que el papel es reciclable.

© ANDREAS STIHL AG & Co. KG, 2019
0458-586-7721_VA0.F19.
0000000082_009_E

Este manual de instrucciones está protegido por derechos de autor. Nos reservamos todos los derechos, especialmente el derecho a la reproducción, traducción y elaboración con sistemas electrónicos.

Se cumplen las pautas técnicas y las exigencias de Ucrania.

Notas relativas a este manual de instrucciones

Símbolos gráficos

Todos los símbolos gráficos existentes en la máquina están explicados en este manual de instrucciones.

Marcación de párrafos de texto

ADVERTENCIA

Advertencia de peligro de accidente y riesgo de lesiones para personas y de daños materiales graves.

INDICACIÓN

Advertencia de daños de la máquina o de los diferentes componentes.

Perfeccionamiento técnico

STIHL trabaja permanentemente en el perfeccionamiento de todas las máquinas y dispositivos; por ello, nos reservamos los derechos relativos a las modificaciones del volumen de suministro en la forma, técnica y equipamiento.

De los datos e ilustraciones de este manual de instrucciones no se pueden deducir por lo tanto derechos a reclamar.

Completar la máquina

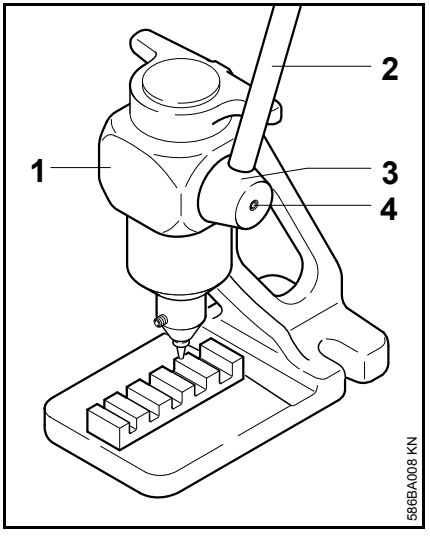

- Fijar el montante (1) con dos tornillos y arandelas en el banco de trabajo
- Insertar la palanca (2) en el orificio del perno excéntrico (3) e inmovilizarla con una espiga roscada (4)

Paso de cadena

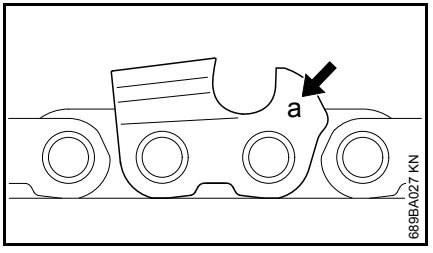

La marca (**a**) del paso de cadena está estampada en la zona del limitador de profundidad de cada diente de corte.

Marca (**a**)	Paso de cadena
7	1/4" P
1 ó 1/4	1/4"
6 o P, PM	3/8" P
2 ó 325	.325"
3 ó 3/8	3/8"
4 ó 404	.404"

Abrir remaches

Rotulado de la matriz

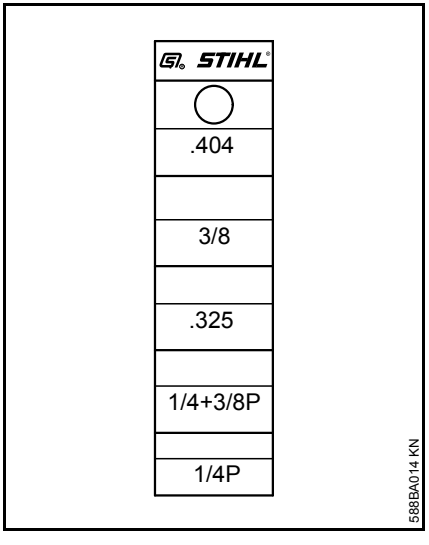

En la matriz se han incluido y marcado alojamientos para cadenas de aserrado STIHL:

Paso de cadena	Marcación
1/4" P	1/4P
1/4", 3/8" P	1/4 + Picco, 1/4+3/8P
.325"	.325 R, .325
3/8"	3/8 R, 3/8
.404"	.404 R, .404

Elegir el mandril

- Elegir el mandril apropiado para el paso de cadena

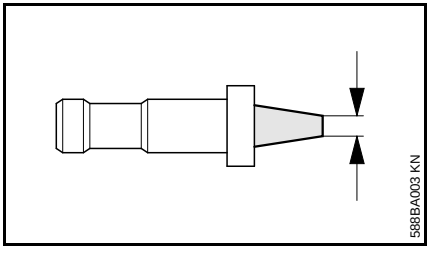

Paso de cadena	Diámetro del mandril	
	mm	Pulgadas
1/4" P, 1/4"	1,2	0,047
.325"	2,2	0.087
3/8" P, 3/8"	2,2	0.087
.404"	2,2	0.087

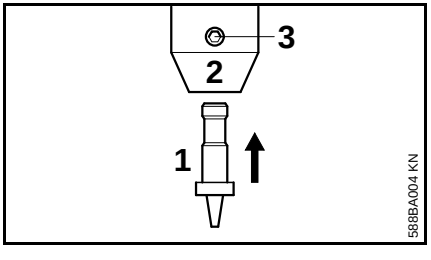

- Insertar el mandril elegido (1) en el alojamiento de la herramienta (2) e inmovilizarlo con el espárrago (3)

Abrir remaches

ADVERTENCIA

Los trabajos indebidamente realizados pueden originar daños en la cadena y aumentan el **peligro de accidentes**

Al realizar trabajos en la cadena, ponerse guantes protectores: peligro de lesiones por los dientes de corte afilados.

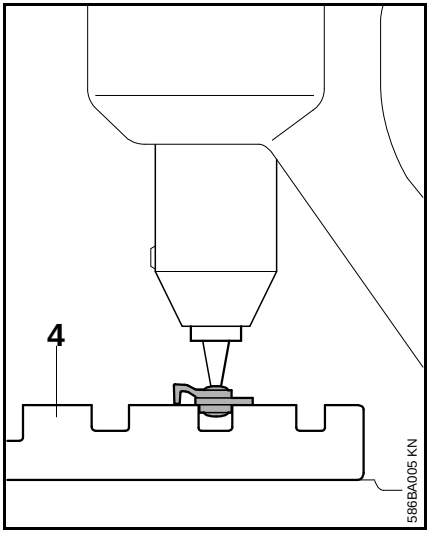

- Colocar la matriz (4) en la placa básica
- Colocar la cadena sobre la matriz; el diente en el que haya que abrir el remache, orientado hacia arriba; el eslabón de unión, en el correspondiente alojamiento, p. ej. en la cadena 3/8"-Rapid en el alojamiento 3/8 R o bien 3/8

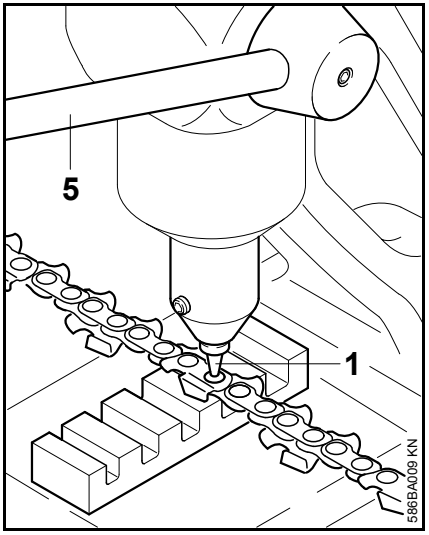

- Bajar la palanca (5) hasta que el mandril (1) toque el remache; el remache que haya que sacar a presión tiene que encontrarse centrado debajo del mandril
- Seguir presionando la palanca hacia abajo, hasta que la cabeza del remache haya salido

Componentes importantes

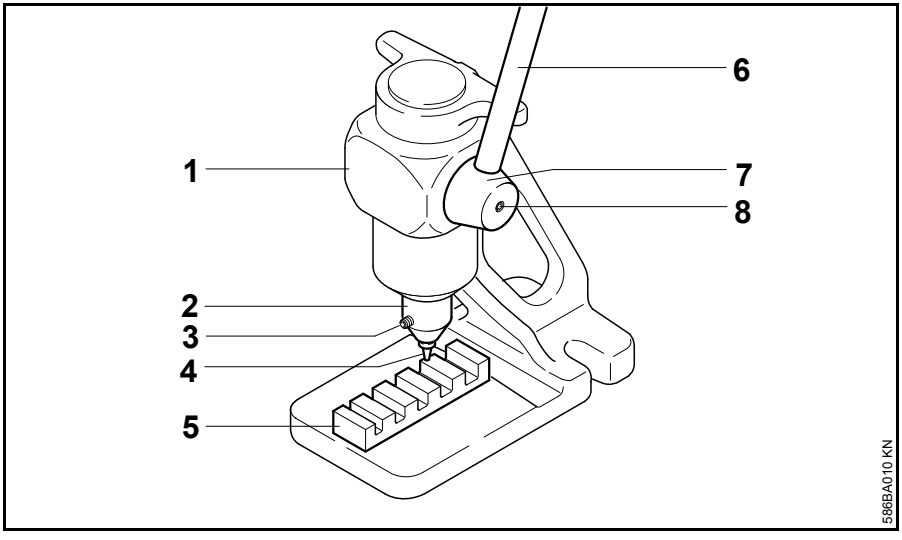

1 Montante
2 Alojamiento de la herramienta
3 Pasador roscado
4 Mandril
5 Matriz
6 Palanca
7 Perno excéntrico
8 Pasador roscado

Indice

Per queste Istruzioni d’uso	27
Completamento dell’apparecchiatura	27
Passo catena	27
Schiodatura	28
Componenti principali	30

Egregio cliente,

La ringrazio vivamente per avere scelto un prodotto di qualità della ditta STIHL.

Questo prodotto è stato realizzato secondo moderni procedimenti di produzione ed adeguate misure per garantirne la qualità. Siamo impegnati in uno sforzo continuo teso a soddisfare sempre meglio le Sue esigenze e ad agevolare il Suo lavoro.

Se desidera informazioni sulla Sua apparecchiatura, La preghiamo di rivolgersi al Suo rivenditore o direttamente alla nostra società di vendita.

Suo

Dr. Nikolas Stihl

EAC

Per informazioni sui certificati EAC e le dichiarazioni di conformità che confermano la conformità con le direttive tecniche e i requisiti dell’unione doganale sono reperibili all’indirizzo www.stihl.ru/eac oppure si possono richiedere telefonicamente alla sede locale STIHL di pertinenza, v. "Indirizzi".

Originale Istruzioni d'uso

Stampato su carta candeggiata senza cloro.
I colori di stampa contengono oli vegetali; la carta è riciclabile.

© ANDREAS STIHL AG & Co. KG, 2019
0458-586-7721_VA0.F19.
0000000082_009_I

STIHL

Le presenti Istruzioni d’uso sono tutelate dai diritti d'autore. Tutti i diritti sono riservati, specialmente quelli di riproduzione, traduzione ed elaborazione con sistemi elettronici.

Le direttive tecniche e i requisiti previsti dall’Ucraina sono soddisfatti.

Per queste Istruzioni d'uso

Pittogrammi

Tutti i pittogrammi applicati sull'apparecchiatura sono spiegati in queste Istruzioni d'uso.

Identificazione di sezioni di testo

AVVERTENZA

Avviso di pericolo d'infortunio e di lesioni per persone nonché di gravi danni materiali.

AVVISO

Avviso di pericolo di danneggiamento dell'apparecchiatura o di singoli componenti.

Sviluppo tecnico continuo

STIHL sottopone tutte le macchine e le apparecchiature a un continuo sviluppo; dobbiamo quindi riservarci modifiche di fornitura per quanto riguarda forma, tecnica e dotazione.

Non potranno perciò derivare diritti dai dati e dalle illustrazioni di queste Istruzioni d'uso.

Completamento dell'apparecchiatura

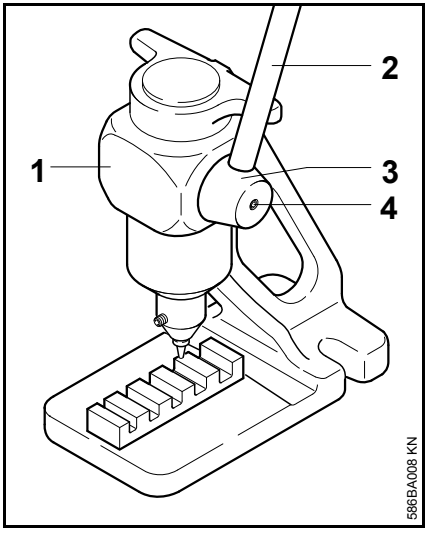

- Fissare il supporto (1) con due viti e rosette sul banco di lavoro
- infilare la leva (2) nel foro del perno eccentrico (3) e bloccarla con la spina filettata (4)

Passo catena

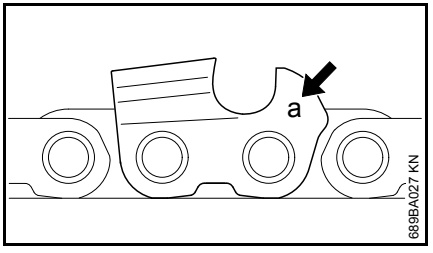

La sigla (**a**) del passo catena è stampigliata nella zona del limitatore di profondità di ogni dente.

Sigla (**a**)	Passo catena
7	1/4" P
1 o 1/4	1/4"
6 o P, PM	3/8" P
2 o 325	.325"
3 o 3/8	3/8"
4 o 404	.404"

Schiodatura

Scritte sulle matrici

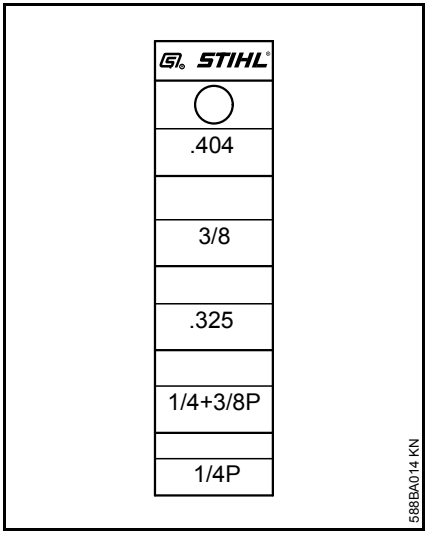

Nella matrice sono ricavate e contrassegnate le sedi per le catene STIHL:

Passo catena	Sigla
1/4" P	1/4P
1/4", 3/8" P	1/4 + Picco, 1/4+3/8P
.325"	.325 R, .325
3/8"	3/8 R, 3/8
.404"	.404 R, .404

Scelta della spina

- Scegliere la spina adatta al passo della catena

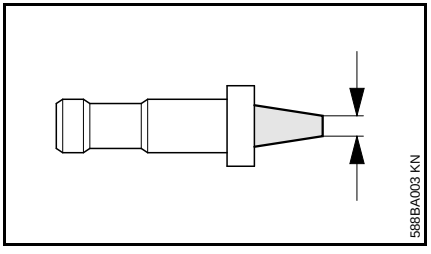

Passo catena	diametro della spina	
	mm	pollici
1/4" P, 1/4"	1,2	0,047
.325"	2,2	0.087
3/8" P, 3/8"	2,2	0.087
.404"	2,2	0.087

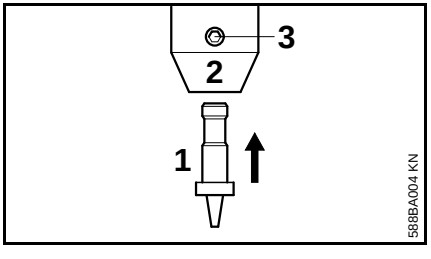

- Innestare la spina scelta (1) nella sede dell'attrezzo (2) e bloccarla con il perno filettato (3)

Schiodatura

AVVERTENZA

Lavori non eseguiti a regola d'arte possono causare danni alla catena e fare aumentare il **pericolo di lesioni!**

Lavorando sulla catena, calzare guanti di protezione – pericolo di lesioni da parte dei denti affilati.

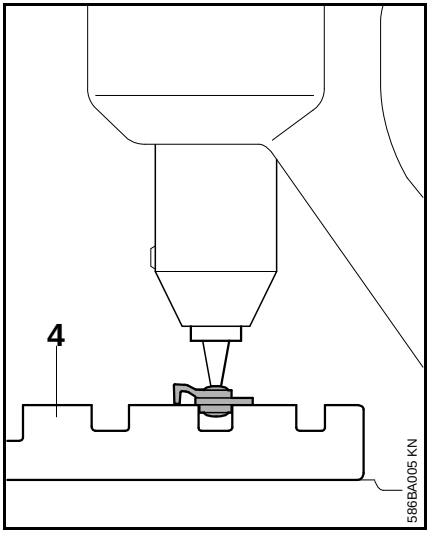

- Appoggiare la matrice (4) sulla piastra di base
- Posare la catena sulla matrice – il dente da schiodare verso l'alto, la maglia d'unione nella sede corrispondente; per es. con la catena 3/8"-Rapid nella sede da 3/8 R o 3/8

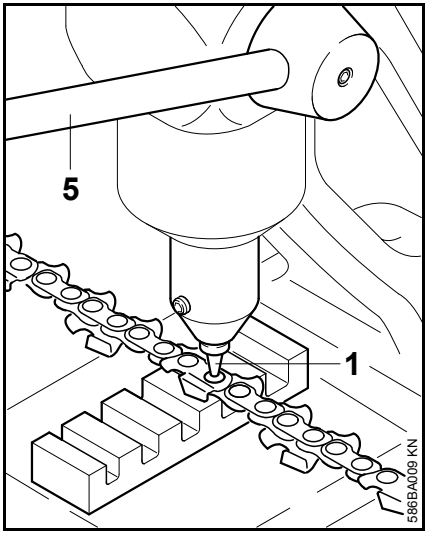

- Abbassare la leva (5) finché la spina (1) non tocca il ribattino – il ribattino da schiodare deve trovarsi al centro sotto la spina
- Abbassare ancora la leva fino ad espellere la testa del ribattino

Componenti principali

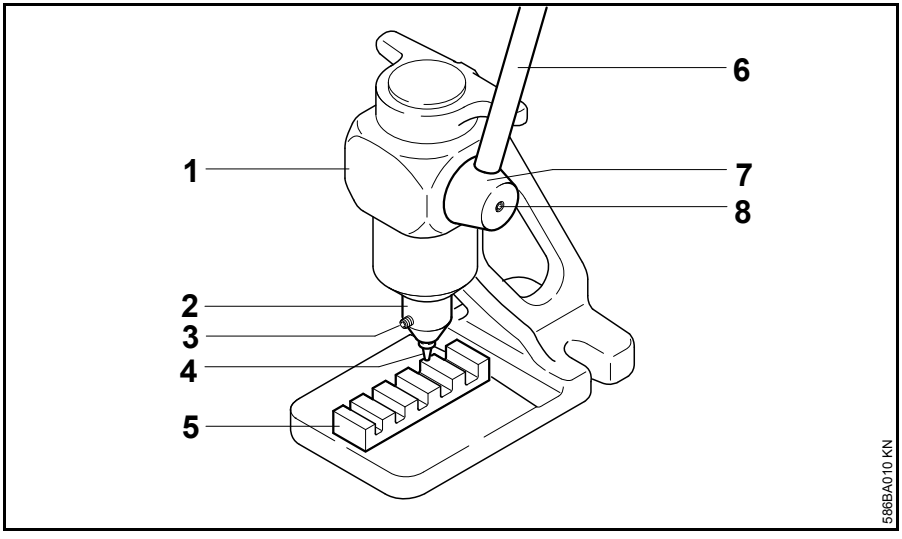

1 Supporto
2 Sede dell’attrezzo
3 Perno filettato
4 Spina
5 Matrice
6 Leva
7 Perno eccentrico
8 Perno filettato

Índice

Referente a estas Instruções de serviço	33
Completar o aparelho	33
Passe da corrente	33
Tirar os rebites	34
Peças importantes	36

Estimado(a) cliente,

muito obrigado por ter adquirido um produto de qualidade da empresa STIHL.

Este produto foi fabricado graças a modernos processos de produção e recorrendo a extensas medidas de garantia de qualidade. Estamos empenhados em fazer tudo para que fique satisfeito com este aparelho e possa trabalhar sem quaisquer inconvenientes.

Se tiver perguntas referentes ao seu aparelho, dirija-se ao seu revendedor ou diretamente à nossa sociedade de vendas.

Atenciosamente seu,

Dr. Nikolas Stihl

EAC

Informações sobre os certificados EAC e as declarações de conformidade, que confirmam a conformidade com as diretivas e os requisitos técnicos da união aduaneira, podem ser consultadas em www.stihl.ru/eac ou por telefone no respetivo representante STIHL no país, ver “Endereços”.

Instruções de serviço originais

Impresso em papel, branqueado sem cloro.
As tintas de imprensa contêm óleos vegetais, o papel é reciclável.

© ANDREAS STIHL AG & Co. KG, 2019
0458-586-7721_VA0.F19.
0000000082_009_P

STIHL

Estas Instruções de serviço são protegidas pelos direitos de autor. Todos os direitos ficam reservados, particularmente o direito de reprodução, da tradução e do tratamento com sistemas electrónicos.

As diretivas e os requisitos técnicos da Ucrânia são cumpridos.

Referente a estas Instruções de serviço

Símbolos ilustrados

Todos os símbolos ilustrados aplicados no aparelho, são explicados nestas Instruções de serviço.

Marcação de parágrafos de texto

AVISO

Atenção! Perigo de acidentes e de ferir-se para pessoas e de graves danos materiais.

INDICAÇÃO

Atenção! Danificação do aparelho ou de peças individuais.

Aperfeiçoamento técnico

A STIHL trabalha permanentemente no aperfeiçoamento de todas as máquinas e de todos os aparelhos. Por isto temos que reservar-nos o direito de modificações do volume de fornecimento em forma, técnica e equipamento.

Por isto não podem ser feitas reivindicações referentes às indicações e às ilustrações destas Instruções de serviço.

Completar o aparelho

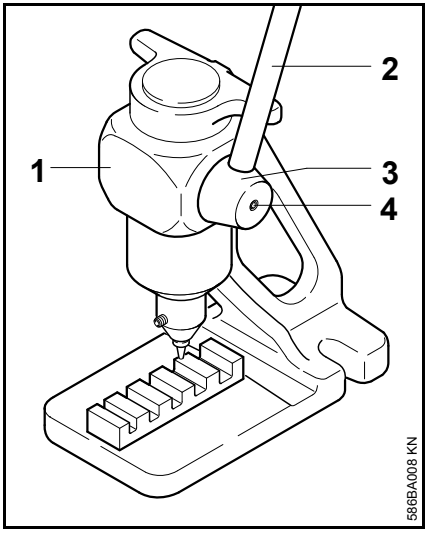

- Fixar o suporte (1) por dois parafusos e anilhas na bancada de trabalho
- Enfiar a alavanca (2) no furo da cavilha de excêntrico (3), e apertá-la bem pelo pino roscado (4)

Passe da corrente

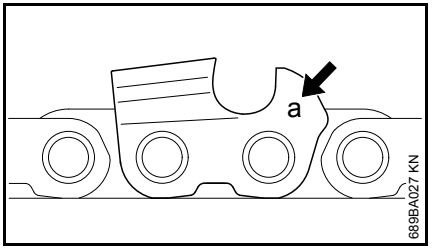

A marcação (**a**) do passe da corrente é gravada no sector do limitador de profundidade de cada dente de corte.

Marcação (**a**)	Passe da corrente
7	1/4" P
1 ou 1/4	1/4"
6 ou P, PM	3/8" P
2 ou 325	.325"
3 ou 3/8	3/8"
4 ou 404	.404"

Tirar os rebites

Inscrição na matriz

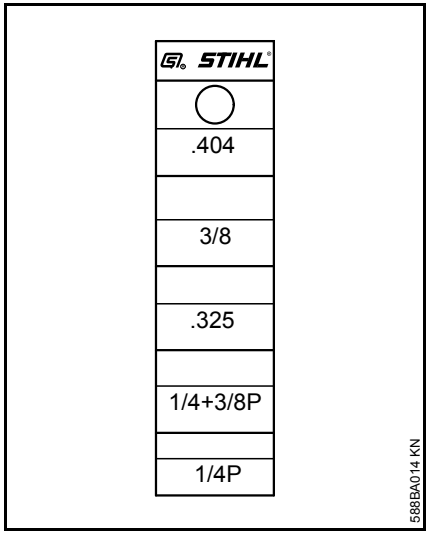

Na matriz estão incorporados e identificados os assentos para as correntes da STIHL:

Passo da corrente	Marcação
1/4" P	1/4P
1/4", 3/8" P	1/4 + Picco, 1/4+3/8P
.325"	.325 R, .325
3/8"	3/8 R, 3/8
.404"	.404 R, .404

Selecionar punção

- Selecionar punção adequado para o passo da corrente

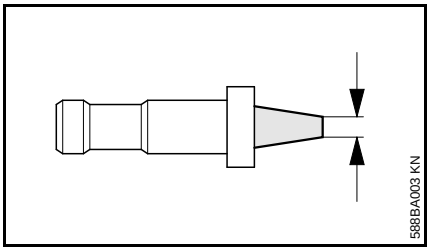

Passo da corrente	Diâmetro do punção	
	mm	Polegadas
1/4" P, 1/4"	1,2	0,047
.325"	2,2	0.087
3/8" P, 3/8"	2,2	0.087
.404"	2,2	0.087

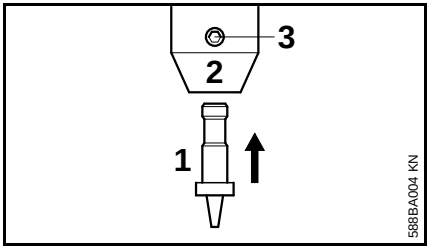

- Encaixar o punção selecionado (1) no assento da ferramenta (2) e apertar com o pino roscado (3)

Tirar os rebites

AVISO

Trabalhos executados incorretamente podem provocar danos na corrente e aumentar o **perigo de ferimentos!**

Usar luvas de proteção quando trabalhar com a corrente – perigo de ferimentos devido aos dentes de corte afiados.

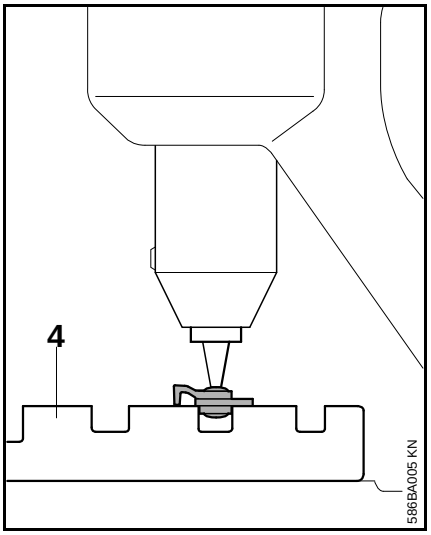

- Colocar a matriz (4) na placa de base
- Colocar a corrente na matriz – o dente de corte onde tem que ser tirado o rebite virado para cima, o elo de união no assento correspondente, por exemplo, na corrente 3/8"-Rapid no assento 3/8 R ou 3/8

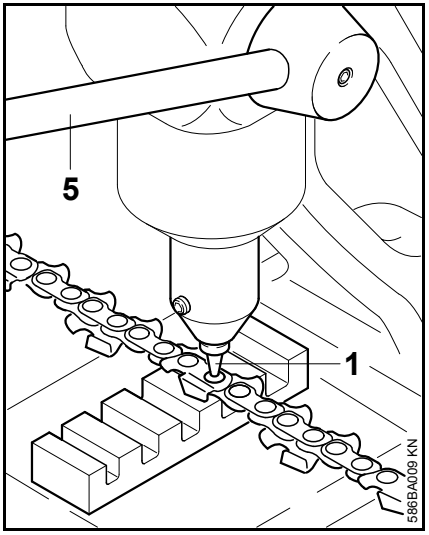

- Baixar a alavanca (5) até que o punção (1) toque no rebite – o rebite a ser pressionado para fora tem que se encontrar centrado por baixo do punção
- Puxar a alavanca ainda mais para baixo até que a cabeça rebitada seja pressionada para fora

Peças importantes

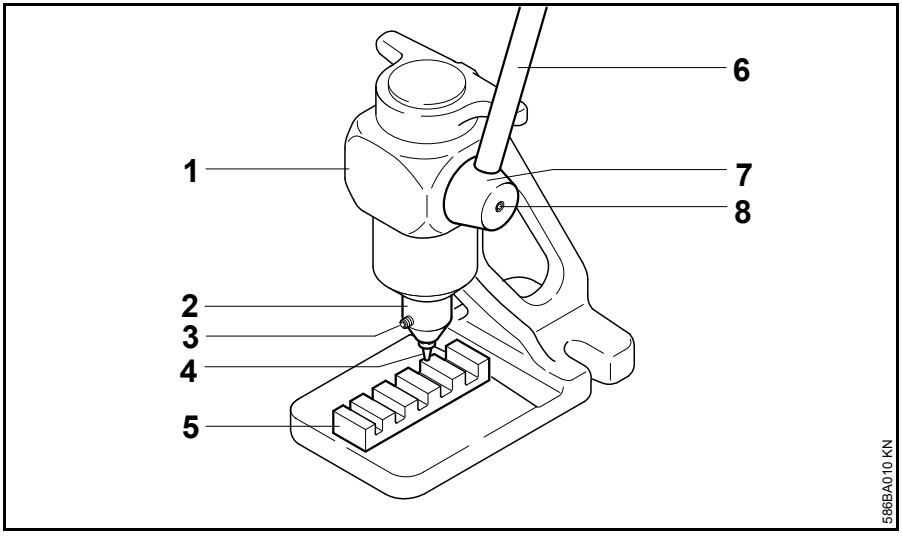

1 Suporte
2 Assento da ferramenta
3 Pino roscado
4 Punção
5 Matriz
6 Alavanca
7 Cavilha de excêntrico
8 Pino roscado

Inhoudsopgave

Met betrekking tot deze handleiding	39
Apparaat completeren	39
Kettingsteek	39
Breken	40
Belangrijke componenten	42

Geachte cliënt(e),

Het doet ons veel genoegen dat u hebt gekozen voor een kwaliteitsproduct van de firma STIHL.

Dit product werd met moderne productiemethoden en onder uitgebreide kwaliteitscontroles gefabriceerd. Er is ons alles aan gelegen dat u tevreden bent met dit apparaat en er probleemloos mee kunt werken.

Wendt u zich met vragen over uw apparaat tot uw dealer of de importeur.

Met vriendelijke groet,

Dr. Nikolas Stihl

Informatie met betrekking tot de EAC-certificaten en conformiteitsverklaringen, waarin de overeenstemming met de technische richtlijnen en eisen van de douane-unie worden bevestigd, zijn beschikbaar via www.stihl.ru/eac of kunnen telefonisch worden opgevraagd bij de betreffende STIHL vertegenwoordiging van het land, zie "Adressen".

Originele handleiding

Gedrukt op chloorvrij gebleekt papier.
Drukinkten bevatten plantaardige olie, papier is recyclebaar.

© ANDREAS STIHL AG & Co. KG, 2019
0458-586-7721_VA0.F19.
0000000082_009_NL

Op deze handleiding rust auteursrecht. Alle rechten blijven voorbehouden, vooral het recht op verspreiding, vertaling en verwerking met elektronische systemen.

Aan de technische richtlijnen en eisen van Oekraïne wordt voldaan.

Met betrekking tot deze handleiding

Symbolen

Alle symbolen die op het apparaat zijn aangebracht worden in deze handleiding toegelicht.

Codering van tekstblokken

WAARSCHUWING

Waarschuwing voor kans op ongevallen en letsel voor personen alsmede voor zwaarwegende materiële schade.

LET OP

Waarschuwing voor beschadiging van het apparaat of afzonderlijke componenten.

Technische doorontwikkeling

STIHL werkt continu aan de verdere ontwikkeling van alle machines en apparaten; wijzigingen in de leveringsomvang qua vorm, techniek en uitrusting behouden wij ons daarom ook voor.

Aan gegevens en afbeeldingen in deze handleiding kunnen dan ook geen aanspraken worden ontleend.

Apparaat completeren

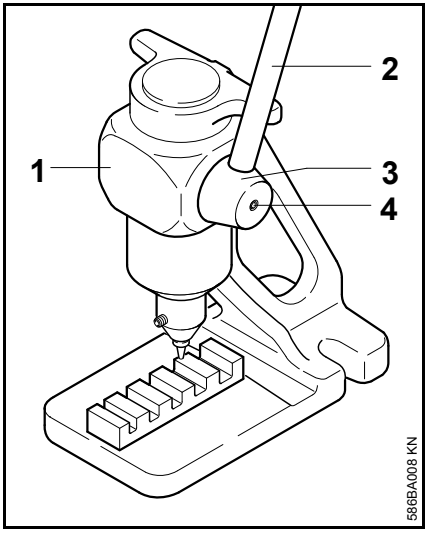

- Standaard (1) met twee bouten en onderlegringen op de werkbank bevestigen
- Hefboom (2) in de boring van de excenterpen (3) steken en met de stifttap (4) vastklemmen

Kettingsteek

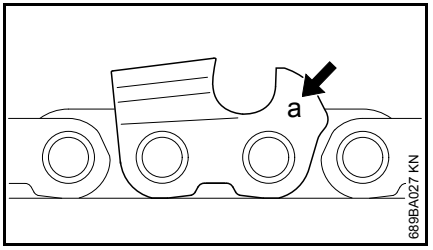

Op elke zaagtand is vlak bij de dieptebegrenzer de codering (**a**) voor de kettingsteek gestempeld.

Codering (**a**)	Kettingsteek
7	1/4" P
1 of 1/4	1/4"
6 of P, PM	3/8" P
2 of 325	.325"
3 of 3/8	3/8"
4 of 404	.404"

Breken

Opschrift matrijs

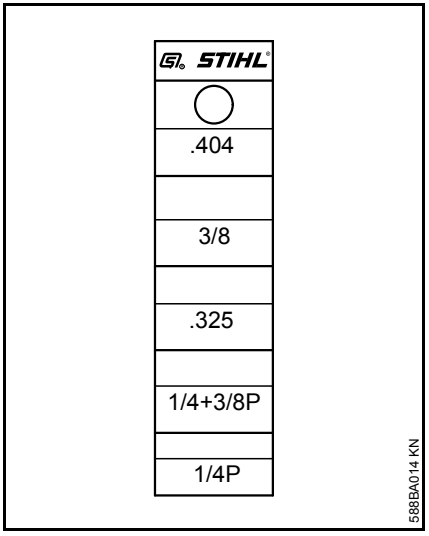

In de matrijs zijn uitsparingen gefreesd en gecodeerd voor STIHL zaagkettingen:

Kettingsteek	Codering
1/4" P	1/4P
1/4", 3/8" P	1/4 + Picco, 1/4+3/8P
.325"	.325 R, .325
3/8"	3/8 R, 3/8
.404"	.404 R, .404

Doorn kiezen

- De bij de kettingsteek passende doorn kiezen

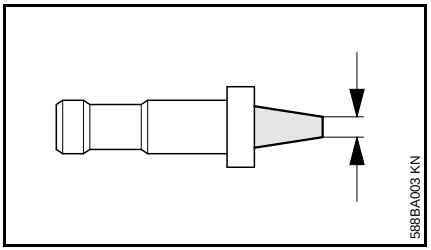

Kettingsteek	Doorndiameter	
	mm	inch
1/4" P, 1/4"	1,2	0,047
.325"	2,2	0.087
3/8" P, 3/8"	2,2	0.087
.404"	2,2	0.087

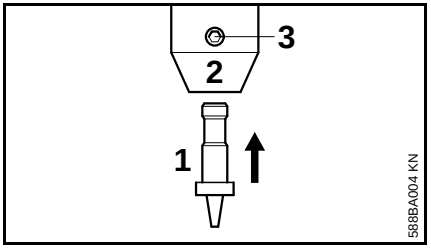

- De gekozen doorn (1) in de gereedschapsopname (2) steken en met behulp van de stifttap (3) vastklemmen

Breken

WAARSCHUWING

Onvakkundig uitgevoerde werkzaamheden kunnen leiden tot beschadiging van de zaagketting en een hogere **kans op letsel!**

Bij werkzaamheden aan de zaagketting veiligheidshandschoenen aantrekken – kans op letsel door de scherpe zaagtanden.

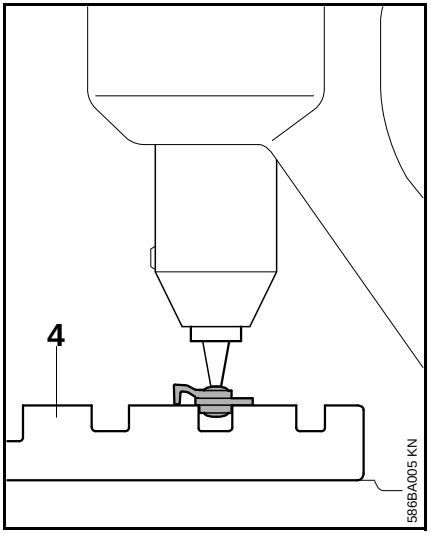

- Matrijs (4) op de grondplaat plaatsen
- De zaagketting op de matrijs leggen – de te breken zaagtand naar boven gericht, de verbindingsschakel in de betreffende uitsparing, bijv. bij de 3/8"-Rapid-zaagketting in de uitsparing 3/8 R, resp. 3/8

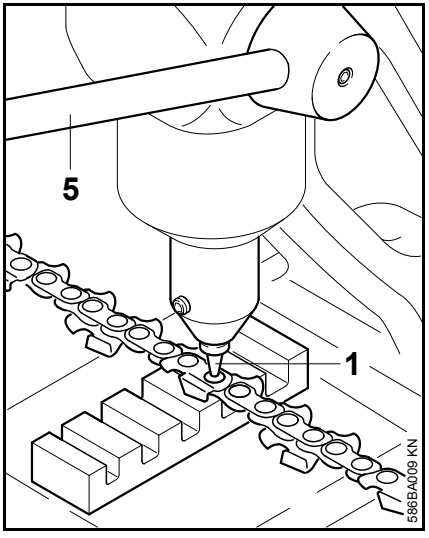

- Hefboom (5) naar beneden drukken tot de doorn (1) de klinknagel raakt – de los te persen klinknagel moet gecentreerd onder de doorn liggen
- De hefboom verder naar beneden drukken tot de klinknagelkop is losgeperst

Belangrijke componenten

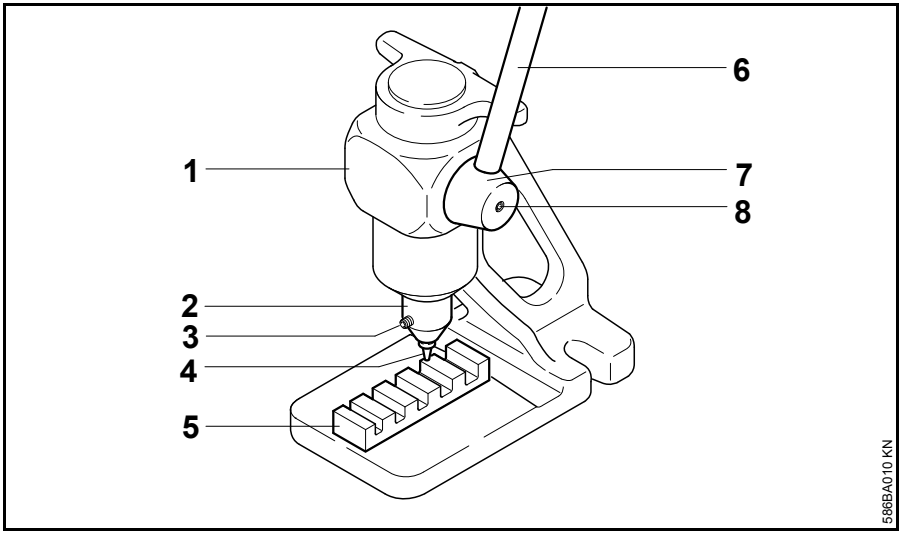

1 Standaard
2 Gereedschapsopname
3 Stifttap
4 Doorn
5 Matrijs
6 Hefboom
7 Excenterpen
8 Stifttap

Содержание

К данной инструкции по эксплуатации	45
Комплектация устройства	45
Шаг цепи	45
Снятие заклёпок	46
Важные комплектующие	48

Уважаемые покупатели,

большое спасибо за то, что вы решили приобрести высококачественное изделие фирмы STIHL.

Данное изделие было изготовлено с применением передовых технологий производства, а также с учетом всех необходимых мер по обеспечению качества. Мы стараемся делать все возможное, чтобы Вы были довольны данным агрегатом и могли беспрепятственно работать с ним.

При возникновении вопросов относительно Вашего агрегата, просим вас обратиться, к Вашему дилеру или непосредственно в нашу сбытовую компанию.

Ваш

Др. Nikolas Stihl

EAC

Информация о сертификатах соответствия техническим регламентам Таможенного Союза и иных документах, подтверждающих соответствие продукции требованиям Таможенного Союза, доступна в интернете на сайте производителя

Оригинальная инструкция по эксплуатации

Напечатано на отбеленной бумаге не содержащей хлора. Краски для печати содержат растительные масла, бумага подлежит вторичной переработке.

© ANDREAS STIHL AG & Co. KG, 2019
0458-586-7721_VA0.F19.
0000000082_009_RUS

STIHL

Данная инструкция по эксплуатации защищена авторским правом. Компания оставляет за собой все права, особенно право на распространение, перевод и обработку материала с помощью электронных систем.

www.stihl.ru/eac, а также может быть запрошена по номерам телефонов бесплатной горячей линии в вашей стране, смотрите в разделе "Адреса".

Технические правила и требования для Украины выполнены.

К данной инструкции по эксплуатации

Символы на картинках

Все символы на картинках, которые нанесены на устройство, объясняются в данной инструкции по эксплуатации.

Обозначение разделов текста

ПРЕДУПРЕЖДЕНИЕ

Предупреждение об опасности несчастного случая и травмы для людей а также тяжёлого материального ущерба.

УКАЗАНИЕ

Предупреждение о возможности повреждения устройства либо отдельных комплектующих.

Техническая разработка

Компания STIHL постоянно работает над дальнейшими разработками всех машин и устройств; поэтому права на все изменения комплектации поставки в форме, технике и оборудовании мы должны оставить за собой.

Поэтому относительно указаний и рисунков данной инструкции по эксплуатации не могут быть предъявлены никакие претензии.

Комплектация устройства

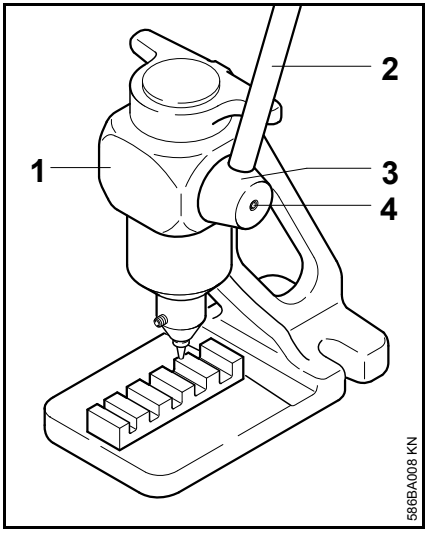

- Подпорку (1) с помощью двух болтов и подкладных шайб закрепить на станок
- Рычаг (2) установить в отверстие эксцентрикового болта (3) и зажать с помощью установочного винта (4)

Шаг цепи

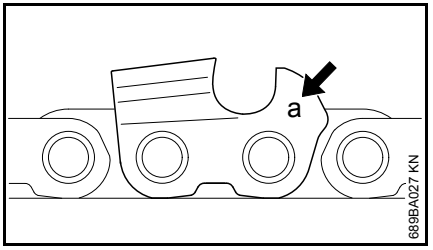

Обозначение (**a**) шага цепи выгравировано в области ограничителя глубины каждого режущего зубца.

Обозначение (**a**)	Шаг цепи
7	1/4" P
1 либо 1/4	1/4"
6 либо P, PM	3/8" P
2 либо 325	.325"
3 либо 3/8	3/8"
4 либо 404	.404"

Снятие заклёпок

Надписи на матрицах

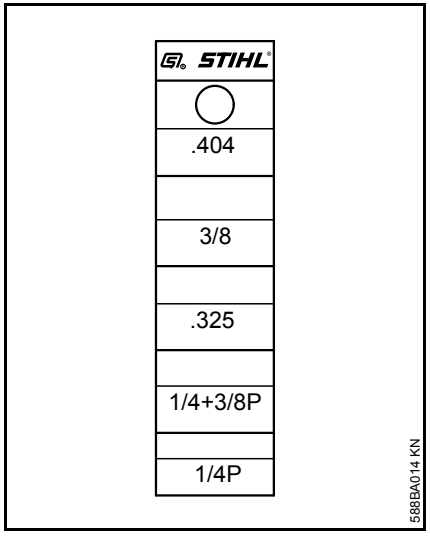

В матрицу вмонтированы и обозначены крепления для пильных цепей STIHL.

Шаг цепи	Обозначение
1/4" P	1/4P
1/4", 3/8" P	1/4 + Piccо, 1/4+3/8P
.325"	.325 R, .325
3/8"	3/8 R, 3/8
.404"	.404 R, .404

Выбрать стержень

- Выбрать стержень, который соответствует шагу цепи

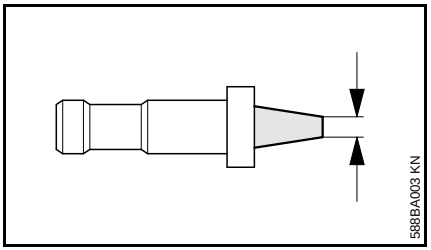

Шаг цепи	Диаметр стержня	
	мм	Дюйм
1/4" P, 1/4"	1,2	0,047
.325"	2,2	0.087
3/8" P, 3/8"	2,2	0.087
.404"	2,2	0.087

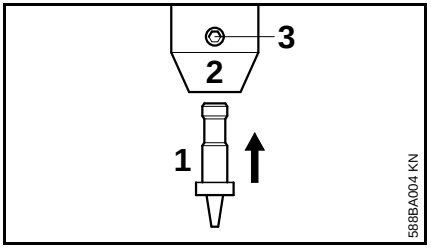

- Выбранный стержень (1) установить в крепление инструмента (2) и зажать с помощью установочного винта (3)

Снятие заклёпок

ПРЕДУПРЕЖДЕНИЕ

Ненадлежащим образом выполненные работы могут привести к повреждениям на пильной цепи и повышают **опасность несчастных случаев!**

При работах с использованием пильной цепи носить защитные рукавицы – опасность получения травм острыми режущими зубцами.

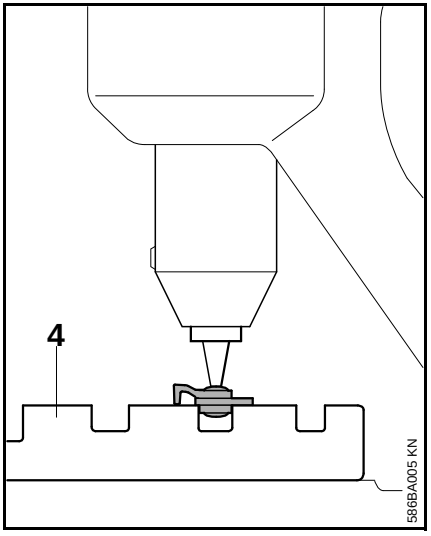

- Матрицу положить (4) на опорную пластинку
- Пильную цепь положить на матрицу – режущий зубец, с которого нужно снять заклёпку, по направлению вверх, соединительное звено в соответствующее крепление, например, у пильной цепи 3/8"-Rapid в крепление 3/8 R либо 3/8

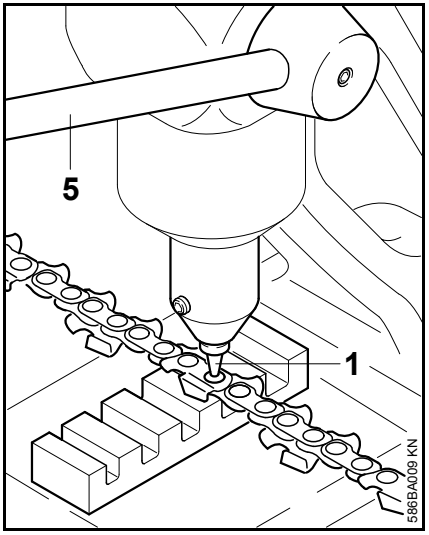

- Опустить рычаг (5), пока стержень (1) не коснётся заклёпки – заклёпка, которую необходимо выпрессовать, должна располагаться посередине под стержнем
- Рычаг нажать дальше вниз, пока головка заклёпки не будет выпрессована

Важные комплектующие

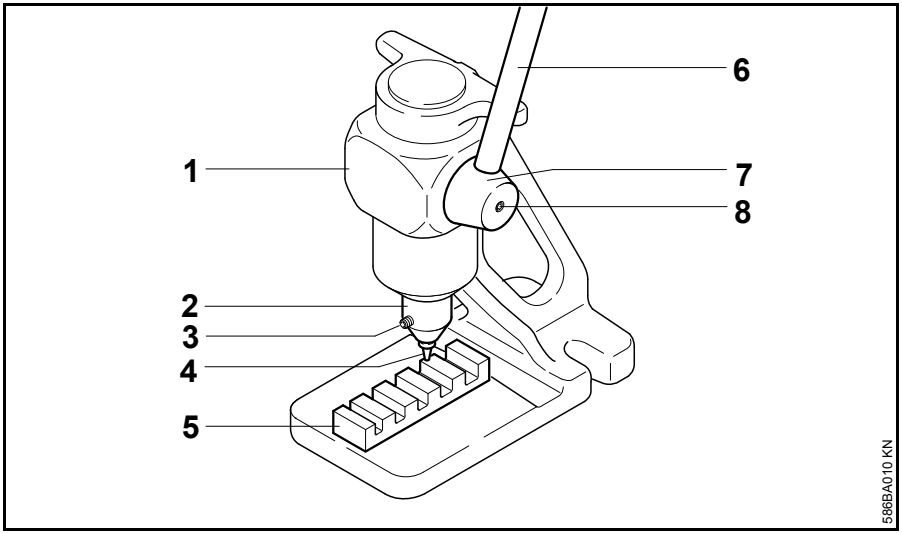

1 Подпорка
2 Крепление для инструментов
3 Установочный винт
4 Стержень
5 Матрица
6 Рычаг
7 Эксцентрический болт
8 Установочный винт

0458-586-7721

MF

D GB F E I P NL RUS

www.stihl.com

0458-586-7721